Հավելված 1.1
«-----» ---------------- 2014թ կնքված
N ՔՆՔԾԻԳ-ՇՀԱՊՁԲ - 14/11 գնման պայմանագրի

ՀՀ Կոտայքի մարզի գ.Նոր Գեղի Բանավանի դպրոցի գույքի ցանկ

Ապրանքի բնութագիրը	Ձեռքբերվող գույքի սխեմատիկ պատկեր՝ ըստ գծագրի	Դպրոցական գույքի ձեռքբերում
Ձեռք բերվող գույքի /գնման առարկայի/ հատկանիշներ	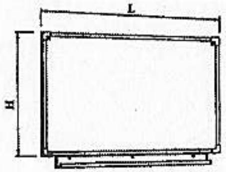	**Գրատախտակ** **Միատարր 1-5 դաս.համար-** Չափը՝ 1712 (L) x 1012 (H) Պատին ամրացնելու համար հարմարանքներով, աշխատանքային մակերեսը՝էմալապատ պողպատե թիթեղով, ճակատները եզրակալված մետաղական պրոֆիլով՝ անկյունակների պարագծով սահմանափակված հարվածակայուն պոլիստիրոլով, ստորին հատվածի երկայնքով վաք կավճային փոշու համար՝ ներկված պողպատից, կողային ներկված փականներով, աշխատանքային մակերեսը կանաչ գույնի,փայլատ՝ ապահովող կավճագրի պարզությունը, հատուկ հարմարեցված լուսամփոփ՝պատից հեռու ամրացվող, գրատախտակը լուսավորելու համար՝ըստ կից գծագրի

<table>
<tr><td></td><td></td><td></td></tr>
<tr><td>Ձեռք բերվող գույքի /գնման առարկայի/ հատկանիշներ</td><td>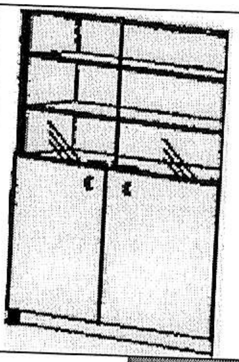</td><td>Խոհանոցի պահարան (այդ թվում տնարարության կաբինետի համար)-
Չափսը՝ 1800x844x440, դռները եզրակված 0.4 մմ եզրային ՊՎՔ /ПВХ/-ով՝
Լամինատե իրանի միացումները կապարվում են առանցքաշեղված ծգիչներով:</td></tr>
<tr><td>Ձեռք բերվող գույքի /գնման առարկայի/ հատկանիշներ</td><td>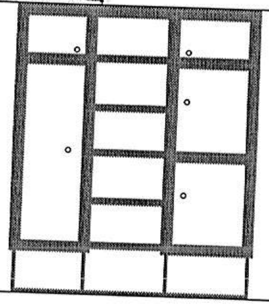</td><td>Համակցված պահարան-
Համակցված պահարան, եզրակված 0.4 մմ եզրային ՊՎՔ /ПВХ/-ով, լամինատից, բաղկացած է համակցված՝ 1400x1800x400մմ չափերով պահարաններից, ըստ գծագրի, լամինատե իրանի միացումները կատարվում են առանցքաշեղված ծգիչներով:
Լամինատե իրանի միացումները կապարվում են առանցքաշեղված ծգիչներով:</td></tr>
<tr><td>Ձեռք բերվող գույքի /գնման առարկայի/ հատկանիշներ</td><td>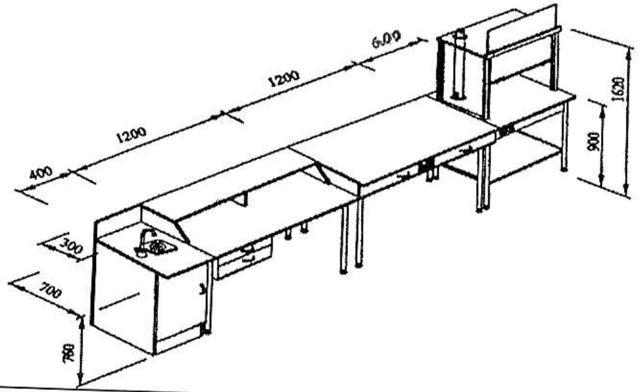
</td><td>Ցուցադրական սեղան քիմիայի կաբինետի համար – ըստ գծագրի /սեղանի մակերեսի երեսապատում՝ լամինացված МДФ-ով/</td></tr>
</table>

Ձեռք բերվող գույքի /գնման առարկայի/ հատկանիշներ	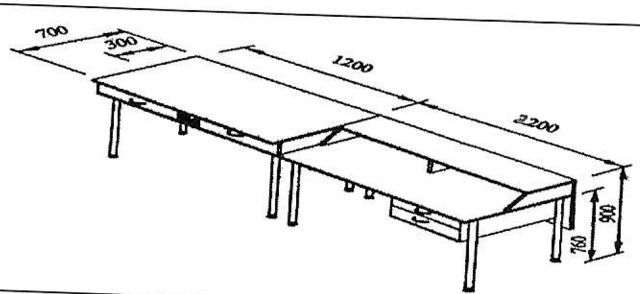 	**Ցուցադրական սեղան ֆիզիկայի կաբինետի համար՝ ըստ գծագրի -** */սեղանի մակերեսի երեսպատում՝ լամինացված ՄДФ-ով/*
Ձեռքբերվող գույքի նորմատիվ և օրենսդրական հիմնավորում		СНиП IV-13-84, ՀՀ կառավարության 09.10.2014թ. թիվ 1188-Ն որ., ՀՀ Ազգային ստանդարտներ
Գույքի ձեռքբերման գործընթացին ներկայացվող հիմնական պահանջներ		*Նախատեսել, որ ձեռքբերվող /-ված/ -գույքի որակական չափանիշները պետք է համապատասխանեն ՀՀ-ում գործող ստանդարտներին ու նորմատիվ պահանջներին,* *- գույքի /ապրանքի/ արժեքից բացի վերջինիս* ***գինը պետք է ներառի նաև դրա փոխադրման, տեղադրման և մոնտաժման*** *ծախսերը:* *Վաճառողը /մատակարարը/ պարտավոր է պայմանագրի գնման ժամանակացույցի սահմանված ժամկետում փոխադրել , տեղադրել և մոնտաժել գնման գործընթացով ձեռք բերվող գույքը:* *- գույքի /ապրանքի/ մատակարարումն իրականացվում է հաջորդաբար ներկայացվող կատարողական փաստաթղթերի /հաշիվ-ապրանքագրերի/ ներքո՝ գույքի տեխնիկական բնութագրերին համապատասխան՝ մինչև գնման վերջնաժամկետը /ներառյալ/:* ***Օգտագործել լամինատ `գույնը բաց խնձոր, գույքի մետաղական մասերը ներկել `գույնը կարմիր ռուբին:***

ՏԵԽՆԻԿԱԿԱՆ ԲՆՈՒԹԱԳԻՐ

ՀՀ Գեղարքունիքի մարզի ք.Գավառի թիվ 5 դպրոցի գույքի ձեռքբերման

Աշխատանքների բնութագիրը	Ձեռքբերվող գույքի սխեմատիկ պատկեր՝ ըստ գծագրի	Դպրոցական գույքի ձեռքբերում
Տվյալներ ձեռքբերվող գույքի /ապրանքի/ հիմնական կազմի վերաբերյալ		Ուսուցչական և աշակերտական /այդ թվում առարկայական դասասենյակների լաբորատոր փործարկումների/ սեղաններ, գրապահարաններ, գրատախտակներ, աշակերտական և ուսուցչական աթոռներ, հանդերձարանի կախիչներ, ճաշասեղաններ, ճաշարանային աթոռներ և այլն :
Ձեռք բերվող գույքի /գնման առարկայի/ հատկանիշներ	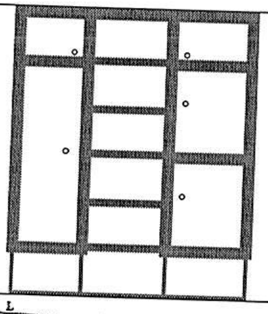	**Համակցված պահարան-** Համակցված պահարան, եզրակված 0.4 մմ եզրային ՊՎՔ /ПВХ/-ով, լամինատից, բաղկացած է համակցված՝ 1400x1800x400մմ չափերով պահարաններից, ըստ գծագրի, լամինատե իրանի միացումները կատարվում են առանցքաշեղված ձգիչներով *Լամինատե իրանի միացումները կատարվում են առանցքաշեղված ձգիչներով:*
Ձեռք բերվող գույքի /գնման առարկայի/ հատկանիշներ	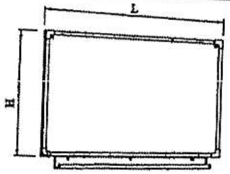	**Գրատախտակ** **Միատարր 5-12 դաս համար** Չափը՝ 1712 (L) x 1012 (H), միատարր Պատին ամրացնելու համար հարմարանքներով, աշխատանքային մակերեսը՝ էմալապատ պողպատե թիթեղով, ճակատները եզրակալված մետաղական պրոֆիլով՝ անկյունակների պարագծով սահմանափակված հարվածակայուն պոլիստիրոլով, ստորին հատվածի երկայնքով վաք կավճային փոշու համար՝ ներկված պողպատից, կողային ներկված փականներով, աշխատանքային մակերեսը կանաչ գույնի, փայլատ՝ ապահովող կավճագրի պարզությունը, հատուկ հարմարեցված լուսամփոփ՝ պատից հեռու

		ամրացվող, գրատախտակը լուսավորելու համար՝ ըստ կից գծագրի:
Ձեռք բերվող գույքի /գնման առարկայի/ հատկանիշներ	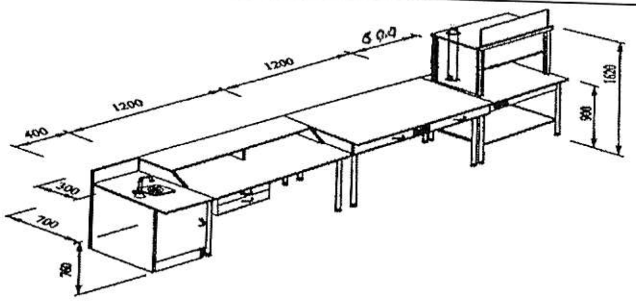	**Ցուցադրական սեղան քիմիայի կաբինետի համար** – ըստ գծագրի */սեղանի մակերեսի երեսպատում՝ լամինացված ՄДФ-ով/*
Ձեռք բերվող գույքի /գնման առարկայի/ հատկանիշներ	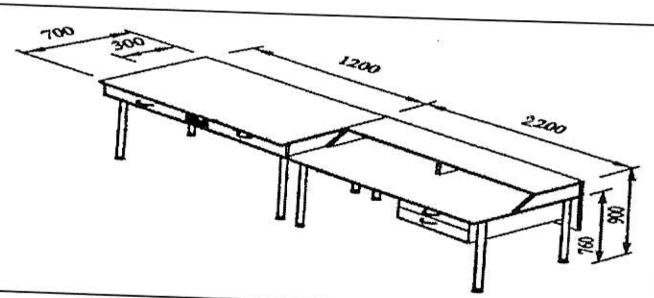	**Ցուցադրական սեղան ֆիզիկայի կաբինետի համար՝ ըստ գծագրի** - */սեղանի մակերեսի երեսպատում՝ լամինացված ՄДФ-ով/*
Ձեռքբերվող գույքի նորմատիվ և օրենսդրական հիմնավորում		СНиП IV-13-84, ՀՀ կառավարության 09.10.2014թ. թիվ 1188-Ն որ., ՀՀ Ազգային ստանդարտներ
Գույքի ձեռքբերման գործընթացին ներկայացվող հիմնական պահանջներ		*Նախատեսել, որ ձեռքբերվող /-ված/ -գույքի որակական չափանիշները պետք է համապատասխանեն ՀՀ-ում գործող ստանդարտներին ու նորմատիվ պահանջներին,* *- գույքի /ապրանքի/ արժեքից բացի վերջինիս* ***գինը պետք է ներառի նաև դրա փոխադրման, տեղադրման և մոնտաժման*** *ծախսերը:* *Վաճառողը /մատակարարը/ պարտավոր է պայմանագրի գնման ժամանակացույցի սահմանված ժամկետում փոխադրել , տեղադրել և մոնտաժել գնման գործընթացով ձեռք բերվող գույքը:* *- գույքի /ապրանքի/ մատակարարումն իրականացվում է հաջորդաբար ներկայացվող կատարողական փաստաթղթերի /հաշիվ-*

		ապրանքագրերի/ ները՝ գույքի տեխնիկական բնութագրերին համապատասխան՝ մինչև գնման վերջնաժամկետը /ներառյալ/: ***Օգտագործել լամինատ ՝գույնը բաց խնձոր, գույքի մետաղական մասերը ներկել ՝գույնը կարմիր ռուբին:***

ՏԵԽՆԻԿԱԿԱՆ ԲՆՈՒԹԱԳԻՐ

ՀՀ Շիրակի մարզի գ.Մեծ Մանթաշի դպրոցի գույքի ձեռքբերման

Աշխատանքների բնութագիրը	Ձեռքբերվող գույքի սխեմատիկ պատկեր՝ ըստ գծագրի	Դպրոցական գույքի ձեռքբերում
Տվյալներ ձեռքբերվող գույքի /ապրանքի/ հիմնական կազմի վերաբերյալ		Ուսուցչական և աշակերտական սեղաններ, գրապահարաններ, գրատախտակներ, աշակերտական և ուսուցչական աթոռներ, հանդերձարանի կախիչներ, ճաշասեղաններ, ճաշարանային աթոռներ և այլն :
Ձեռք բերվող գույքի /գնման առարկայի/ հատկանիշներ	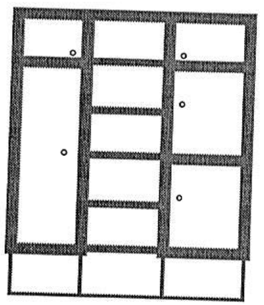	Համակցված պահարան, եզրակված 0.4 մմ եզրային ՊՎՔ /ПВХ/-ով, լամինատից, բաղկացած է համակցված՝ 1800x1400x420մմ և (կամ) 2100x844x420մմ չափերով պահարաններից՝ ըստ գծագրի (պահարանների քանակը, համադրությունը և տեսակը դպրոցի պահանջարկին համապատասխան), լամինատե իրանի միացումները կատարվում են առանցքաշեղված ձգիչներով՝ ըստ կից գծագրի

Ձեռք բերվող գույքի /գնման առարկայի/ հատկանիշներ	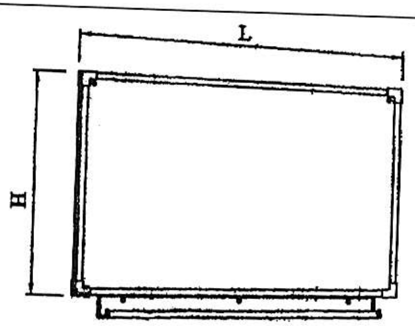	**Գրատախտակ** **Միատարր 5-12 դաս համար** Չափը՝ 1712 (L) x 1012 (H) միատարր Պատին ամրացնելու համար հարմարանքներով, աշխատանքային մակերեսը՝ էմալապատ պողպատե թիթեղով, ճակատները եզրակալված մետաղական պրոֆիլով՝ անկյունակների պարագծով սահմանափակված հարվածակայուն պոլիստիրոլով, ստորին հատվածի երկայնքով վաք կավճային փոշու համար՝ ներկված պողպատից, կողային ներկված փականներով, աշխատանքային մակերեսը կանաչ գույնի, փայլատ՝ ապահովող կավճագրի պարզությունը, հատուկ հարմարեցված լուսամփոփ՝ պատից հեռու ամրացվող, գրատախտակը լուսավորելու համար՝ ըստ կից գծագրի:
Ձեռք բերվող գույքի /գնման առարկայի/ հատկանիշներ	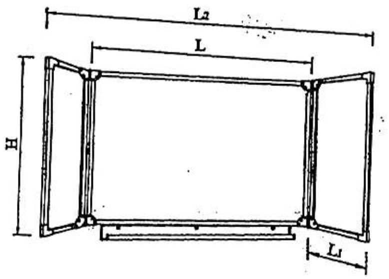	Գրատախտակ՝ 1-4 դաս. համար, եռատարր, չափը՝1712(L) x 850(L1) x 3412(L2) x 1012(H), պատին ամրացնելու համար հարմարանքներով, աշխատանքային մակերեսը՝ պողպատե թիթեղով, ճակատները եզրակալված մետաղական պրոֆիլով, ստորին հատվածի երկայնքով վաք կավճային փոշու համար՝ ներկված պողպատից, կողային ներկված փականներով, աշխատանքային մակերեսը կանաչ գույնի, փայլատ՝ ապահովող կավճագրի պարզությունը, հատուկ հարմարեցված լուսամփոփ՝ պատից հեռու ամրացվող, գրատախտակը լուսավորելու համար՝ ըստ կից գծագրի

Ձեռք բերվող գույքի /գնման առարկայի/ հատկանիշներ	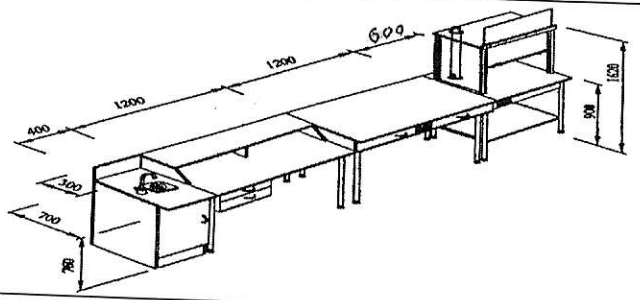	**Ցուցադրական սեղան քիմիայի կաբինետի համար –** ըստ գծագրի /սեղանի մակերեսի երեսապատում՝ լամինացված МДФ-ով/
Ձեռք բերվող գույքի /գնման առարկայի/ հատկանիշներ	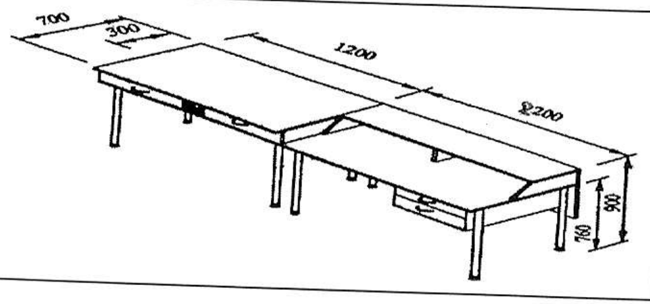	**Ցուցադրական սեղան ֆիզիկայի կաբինետի համար՝ ըստ գծագրի -** /սեղանի մակերեսի երեսապատում՝ լամինացված МДФ-ով/
Ձեռքբերվող գույքի նորմատիվ և օրենսդրական հիմնավորում		СНиП IV-13-84, ՀՀ կառավարության 09.10.2014թ. թիվ 1188-Ն որ., ՀՀ Ազգային ստանդարտներ
Գույքի ձեռքբերման գործընթացին ներկայացվող հիմնական պահանջներ		Նախատեսել, որ ձեռքբերվող /-ված/ -գույքի որակական չափանիշները պետք է համապատասխանեն ՀՀ-ում գործող ստանդարտներին ու նորմատիվ պահանջներին, - գույքի /ապրանքի/ արժեքից բացի վերջինիս **գինը պետք է ներառի նաև դրա փոխադրման, տեղադրման և մոնտաժման** ծախսերը: Վաճառողը /մատակարարը/ պարտավոր է պայմանագրի գնման ժամանակացույցի սահմանված ժամկետում փոխադրել , տեղադրել և մոնտաժել գնման գործընթացով ձեռք բերվող գույքը: - գույքի /ապրանքի/ մատակարարումն իրականացվում է հաջորդաբար ներկայացվող կատարողական փաստաթղթերի /հաշիվ-ապրանքագրերի/ ներքո՝ գույքի տեխնիկական բնութագրերին համապատասխան՝ մինչև գնման վերջնաժամկետը /ներառյալ/:

		Օգտագործել լամինատ՝ գույնը բաց խնձոր, գույքի մետաղական մասերը ներկել՝ գույնը կարմիր ռուբին: